www.frico-ltd.ru
info@frico-ltd.ru
+7 (495) 215-02-37
Москва
Каширский проезд д. 17 стр. 5

# Corinte

## Эксклюзивные воздушные завесы с интеллектуальным управлением

- Горизонтальная установка
  - Рекомендуемая высота установки до 3 м*
  - Длина ADCS: 1,7 и 2,2 м
  - Длина ACCS: 1, 1,5, 2, 2,5 и 3 м
- Вертикальная установка
  - Для дверей и ворот шириной до 5 м* (2 завесы), по одной с каждой стороны
  - Длина ADCS: 2,2 и 2,5 м
  - Длина ACCS: 2, 2,5 и 3 м

Без нагрева

С электронагревом ADCS: 15–22,5 кВт

С электронагревом ACCS: 9–23 кВт

На горячей воде WH, WL

Параметры потока оптимизированы в соответствии с технологией Thermozone.

### Профиль скоростей воздушного потока

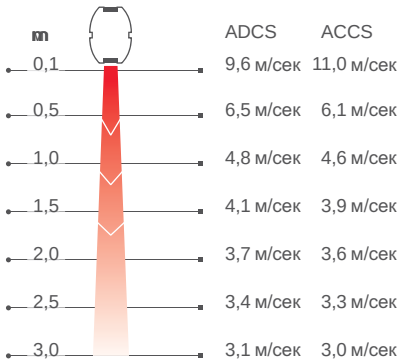


Измерения в соответствии с ISO 27327-1. Средние значения для контрольной группы приборов.

### Назначение и область применения

Эксклюзивное исполнение корпуса из нержавеющей стали завес серии Corinte дает возможность использовать их в тех местах, где имеются особые требования по дизайну оборудования и низкому уровню шума. Они могут устанавливаться как горизонтально над (H), так и вертикально (V) с одной или с двух сторон проема.

Воздушные завесы располагают обширным арсеналом функций, которые обеспечивают работу в полностью автоматическом режиме, учитывающем особенности данного конкретного проема дверей.

### Дизайн

Завесы серии Corinte выполнены в стильном корпусе из нержавеющей стали, предназначены для горизонтальной и вертикальной установки в помещениях с эксклюзивным дизайном интерьера. Завесы серии Corinte производятся в двух версиях: ADCS и ACCS, с разной геометрией корпуса и техническими параметрами. Алгоритм заказа предусматривает различные варианты подключения и отделки поверхности корпуса завесы по индивидуальному заказу клиента.

### Отличительные особенности

- Встроенные элементы современной интеллектуальной системы управления SIRe, имеющей все необходимые настройки для полностью автоматической работы. Подробную информацию о системе SIRe можно найти в разделе "Приборы управления".
- Изготовление по параметрам клиента в соответствии с алгоритмом заказа.
- Изготавливаются в версиях для вертикальной или горизонтальной установки.
- В моделях вертикальной установки предусмотрена возможность подключения сверху или снизу.
- В стандартном исполнении корпус выполнен из нержавеющей стали с матовой или стандартной полировкой. Зеркальная полировка и окраска в любой цвет - опция. Цветовой код решеток забора и выдува воздуха: чёрный, RAL 9005.

*) Рекомендуемая высота установки и ширина продува зависит от типа дверей и конкретных условий для данного здания.

2013-05-11

# ACCS

- Горизонтальная установка
  - Рекомендуемая высота установки до 3 м*
  - Длина: 1, 1,5, 2, 2,5 и 3 м
- Вертикальная установка
  - Для дверей и ворот шириной до 5 м*
  (2 завесы), по одной с каждой стороны
  - Длина: 2, 2,5 and 3 м

⚡ С электронагревом: 8–23 кВт

💧 На горячей воде WH, WL

Завесы серии Corinte производятся в двух версиях: ADCS и ACCS. Более подробная информация о ADCS в начале этого раздела.

*) Рекомендуемая высота установки и ширина продува зависит от типа дверей и конкретных условий для данного здания.

# Технические характеристики

## С электронагревом - ACCS E

| Модель | Режимы мощности [кВт] | Расход воздуха*2 [м³/ч] | Δt*4 [°C] | Уровень шума*3 [дБ(А)] | Напряжение двигатель [В] | Сила тока двигатель [А] | Напряжение Сила тока (нагрев) | Длина [мм] | Вес [кг] |
|---|---|---|---|---|---|---|---|---|---|
| **ACCS10E08*1** | 2,7/5,4/8,1 | 950/1900 | 25/13 | 44/61 | 230В~ | 2,2 | 400В3~/11,7 | 1000 | 50 |
| **ACCS15E12*1** | 3,9/7,8/11,7 | 1350/2600 | 26/13 | 45/62 | 230В~ | 2,9 | 400В3~/16,9 | 1500 | 65 |
| **ACCS20E16** | 5,4/10,8/16,2 | 1980/3800 | 24/13 | 47/64 | 230В~ | 4,3 | 400В3~/23,4 | 2000 | 95 |
| **ACCS25E20** | 6,6/13,2/19,8 | 2340/4500 | 25/13 | 48/65 | 230В~ | 5,1 | 400В3~/28,6 | 2500 | 110 |
| **ACCS30E23** | 7,8/15,6/23,4 | 2660/5100 | 26/14 | 48/65 | 230В~ | 5,8 | 400В3~/33,8 | 3000 | 130 |

## На горячей воде - ACCS WH, теплообменник для воды (≥80 °C)

| Модель | Мощность*5 H*7 [кВт] | V*8 [кВт] | Расход воздуха*2 [м³/ч] | Δt*4,5 H*7 [°C] | V*8 [°C] | Расход воды H*7 [л] | V*8 [л] | Уровень шума*3 [дБ(А)] | Напряжение двигатель [В] | Сила тока двигатель [А] | Длина [мм] | Вес [кг] |
|---|---|---|---|---|---|---|---|---|---|---|---|---|
| **ACCS10WH*1** | 11,1 | - | 950/1900 | 23/17 | - | 2,0 | - | 44/61 | 230В~ | 2,1 | 1000 | 50 |
| **ACCS15WH*1** | 15,1 | - | 1350/2600 | 23/17 | - | 3,2 | - | 45/62 | 230В~ | 2,9 | 1500 | 65 |
| **ACCS20WH** | 22,3 | 30,3 | 1980/3800 | 23/17 | 30/24 | 4,3 | 3,0 | 47/64 | 230В~ | 4,3 | 2000 | 95 |
| **ACCS25WH** | 27,1 | 33,4 | 2340/4500 | 23/18 | 28/22 | 5,4 | 3,0 | 48/65 | 230В~ | 5,0 | 2500 | 110 |
| **ACCS30WH** | 35,2 | 51,9 | 2660/5100 | 26/21 | 38/30 | 6,6 | 5,6 | 48/65 | 230В~ | 5,7 | 3000 | 130 |

## На горячей воде - ACCS WL, теплообменник для воды (≤80 °C)

| Модель | Мощность*6 H*7 [кВт] | V*8 [кВт] | Расход воздуха*2 [м³/ч] | Δt*4,6 H*7 [°C] | V*8 [°C] | Расход воды H*7 [л] | V*8 [л] | Уровень шума*3 [дБ(А)] | Напряжение двигатель [В] | Сила тока двигатель [А] | Длина [мм] | Вес [кг] |
|---|---|---|---|---|---|---|---|---|---|---|---|---|
| **ACCS10WL*1** | 9,0 | - | 950/1900 | 18/14 | - | 1,1 | - | 44/61 | 230В~ | 2,1 | 1000 | 50 |
| **ACCS15WL*1** | 16,8 | - | 1350/2600 | 24/19 | - | 1,9 | - | 45/62 | 230В~ | 2,9 | 1500 | 65 |
| **ACCS20WL** | 23,5 | 23,1 | 1980/3800 | 23/18 | 22/18 | 2,5 | 4,4 | 47/64 | 230В~ | 4,3 | 2000 | 95 |
| **ACCS25WL** | 29,3 | 25,8 | 2340/4500 | 24/19 | 21/17 | 3,3 | 4,4 | 48/65 | 230В~ | 5,0 | 2500 | 110 |
| **ACCS30WL** | 34,6 | 31,1 | 2660/5100 | 25/20 | 22/18 | 3,9 | 5,6 | 48/65 | 230В~ | 5,7 | 3000 | 130 |

*1) Модель только для горизонтальной установки.
*2) При min/max скорости (всего 5 ступеней).
*3) Условия: Расстояние до прибора 5 метров. Фактор направленности 2. Эквивалентная площадь звукопоглощения 200 м².
При низком/высоком расходе воздуха.
*4) Δt = Увеличение температуры проходящего воздуха при полной выходной мощности и min/max расходе воздуха.
*5) Для температуры воды 80/60 °C и воздуха на входе +18°C.
*6) Для температуры воды 60/40 °C, и воздуха на входе +18 °C.
*7) Горизонтальная установка
*8) Вертикальная установка

Сертифицированы ГОСТ, стандарт CE.
Класс защиты: IP20.

# Алгоритм заказа

Модель - тип установки - место подключения - отделка

Пример: ACCS25WL - VL - A - P

| | |
|---|---|
| **Модель** | см. Технические характеристики |
| **Тип установки** | HL (горизонтально, подключение слева), HR (горизонтально, подключение справа) VL (вертикально слева) или VR (вертикально справа) положение определяется при взгляде изнутри |
| **Место подключения** | A или B, см. рисунок |
| **Вариант отделки** | P = полированная нержавеющая сталь<br>B = матовая нержавеющая сталь<br>MP = зеркальная полировка, нержавеющая сталь |

## Расположение мест подключений

Горизонтальные

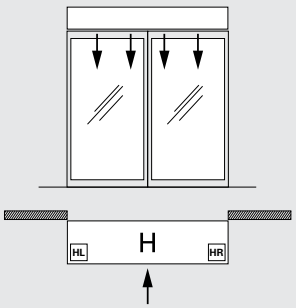


Вертикальные

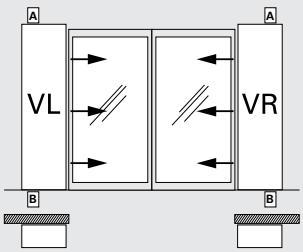

## Основные размеры

Вертикальная установка

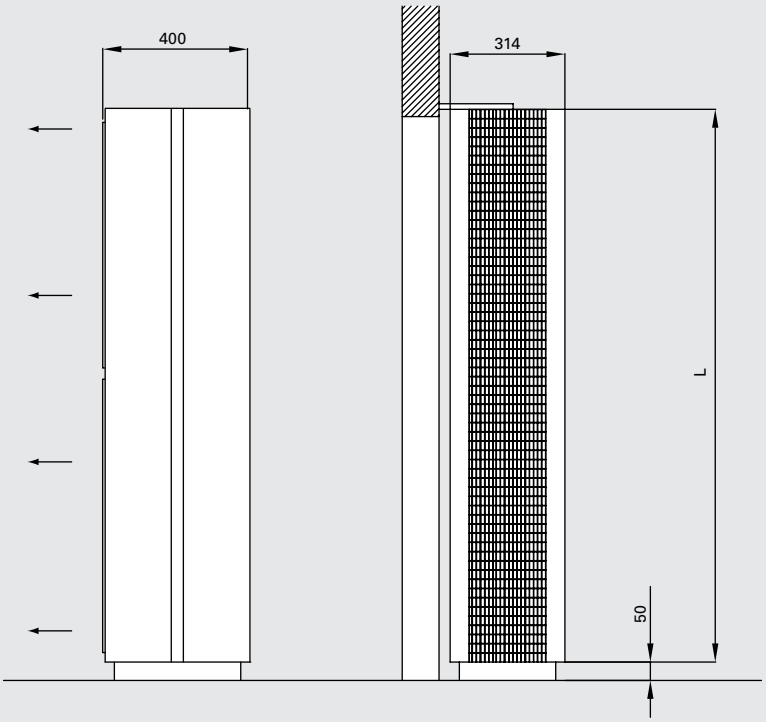


| | L [мм] |
|---|---|
| **ACCS20** | 2000 |
| **ACCS25** | 2500 |
| **ACCS30** | 3000 |

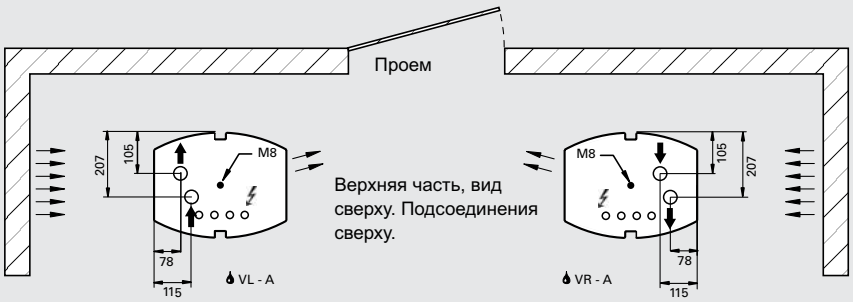


Верхняя часть, вид сверху. Подсоединения сверху.

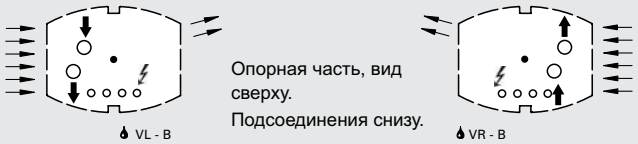


Опорная часть, вид сверху.
Подсоединения снизу.

Размеры соединительных патрубков: 1", DN25

## Основные размеры

Горизонтальная установка

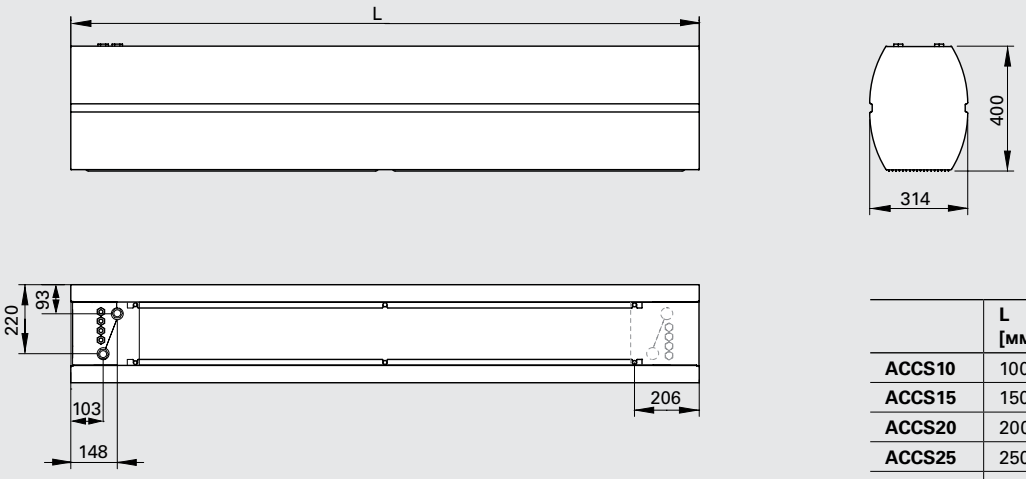


| | L [мм] |
|---|---|
| **ACCS10** | 1000 |
| **ACCS15** | 1500 |
| **ACCS20** | 2000 |
| **ACCS25** | 2500 |
| **ACCS30** | 3000 |

Размеры соединительных патрубков: 3/4", DN20

## Монтаж

Завесы изготавливаются в версиях для вертикальной или горизонтальной установки.

### Горизонтальная установка

Воздушная завеса располагается горизонтально как можно ближе к краю проема с направлением струи сверху вниз.

При заказе указывается левая или правая сторона электроподключения и подвода трубороводов (смотреть изнутри помещения). С помощью монтажных скоб (опция) завеса может подвешиваться на стене или на потолке. При необходимости завеса может вывешиваться с потолка на жестких или гибких подвесках.

Минимальное расстояние до пола равно 1800мм для завес с электрообогревом.

### Вертикальная установка

Воздушная завеса располагается как можно ближе к плоскости дверного проема, при достаточно большой ширине проема завесы необходимо устанавливать с обеих сторон.

При заказе вертикальных завес необходимо указывать с какой стороны двери она будет расположена (смотреть изнутри помещения) и место подвода кабеля питания и трубопроводов (с верхнего или нижнего торца).

Завеса устанавливается на регулируемых опорах на любую поверхность пола строго вертикально. Опоры закрепляются к полу с помощью соответствующих анкеров, после чего место стыка закрывается декоративной вставкой. Во избежание опрокидывания завесу необходимо зафиксировать в верхней точке.

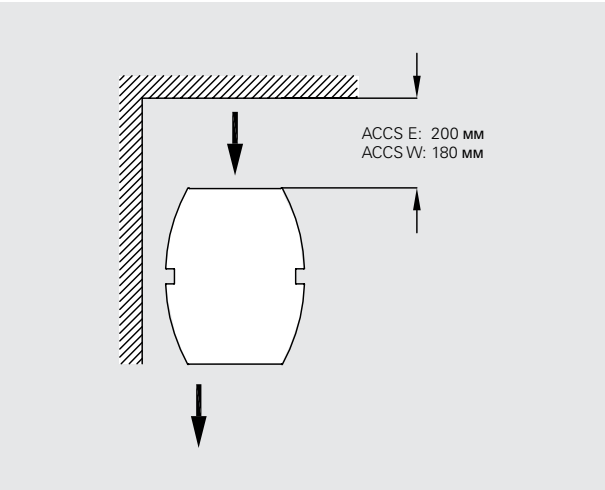


Минимальные расстояния при установке

## Подключение

Управляющая плата установлена в корпус завесы, выполнены все заводские установки системы SIRe и при монтаже нужно только присоединить внешние элементы кабелями с разъемами. Подробную информацию о системе управление SIRe можно найти в разделе "Приборы управления и принадлежности".

### Модели с электронагревом

При вертикальной установке коммуникации могут подводиться сверху или снизу, при горизонтальной - слева или справа, см. Алгоритм заказа.  Для моделей с электронагревом питание 400В 3ф для блоков нагрева и 230В для вентиляторов подаётся на клеммную коробку.
Для моделей с электронагревом питание для блоков нагрева и для управления подаётся отдельно.

### Модели на горячей воде

При вертикальной установке коммуникации могут подводиться сверху или снизу, при горизонтальной - слева или справа, см. Алгоритм заказа. Питание 230В для вентиляторов и приборов управления подается на клеммную коробку.

Подключение теплообменника может быть сверху или снизу для вертикальных завес и справа или слева – для горизонтальных (оговаривается при заказе). Штуцера патрубков теплообменников с внутренней резьбой для горизонтальных завес DN20 (3/4"), для вертикальных - DN25 (1").

## Принадлежности

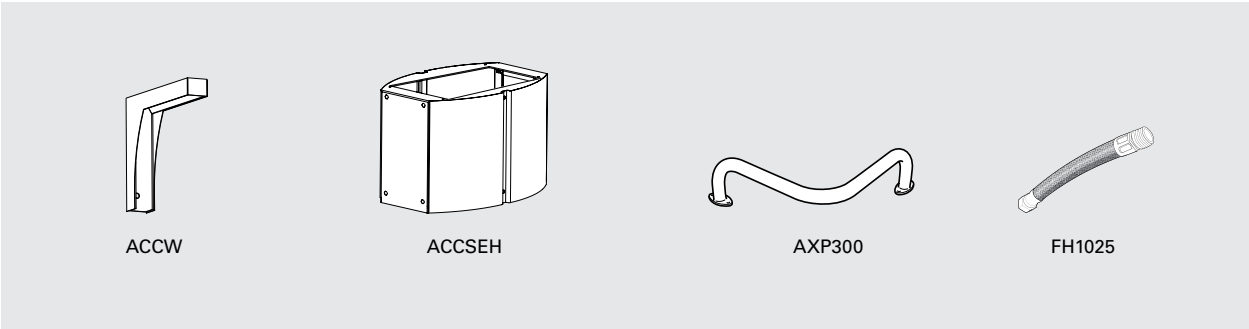


### ACCW, скоба для навески на стену

Скобы для горизонтальной навески завесы на стене. Две скобы для завес длиной 1 и 1.5 метра, три - для завес длиной 2 и 2.5 метра и четыре - длиной 3 метра.
Доступны в трех вариантах изготовления:
- ACCWBB, нержавеющая сталь, матовая полировка
- ACCWBP, нержавеющая сталь, стандартная полировка
- ACCWBMP, нержавеющая сталь, зеркальная полировка

### ACCSEH, секция удлинения

Декоративный элемент, внешне продолжающий контур корпуса завесы до потолка. Предназначен для укрытия соединительных кабелей и труб. Изготавливается под заказ необходимой длины. Длина 100-1000 мм.

### AXP300, защитное ограждение

Крепится к полу около вертикально устанавливаемых завес для защиты их от повреждения тележками и механизмами уборки помещений.

### FH1025, гибкая подводка

Гибкая подводка (DN25, 1" внутренняя резьба) поставляется как принадлежность для удобства и простоты подключения к отопительным сетям.

| Модель | Описание |
|---|---|
| **ACCWBB** | Монтажная скоба (матовая полировка) |
| **ACCWBP** | Монтажная скоба (стандартная полировка) |
| **ACCWBMP** | Монтажная скоба (зеркальная полировка) |
| **ACCSEH** | Декоративная вставка 100-1000 мм |
| **AXP300** | Защитное ограждение |
| **FH1025** | Гибкая подводка (DN25, 1" внутренняя резьба)1 шт |

## Управление

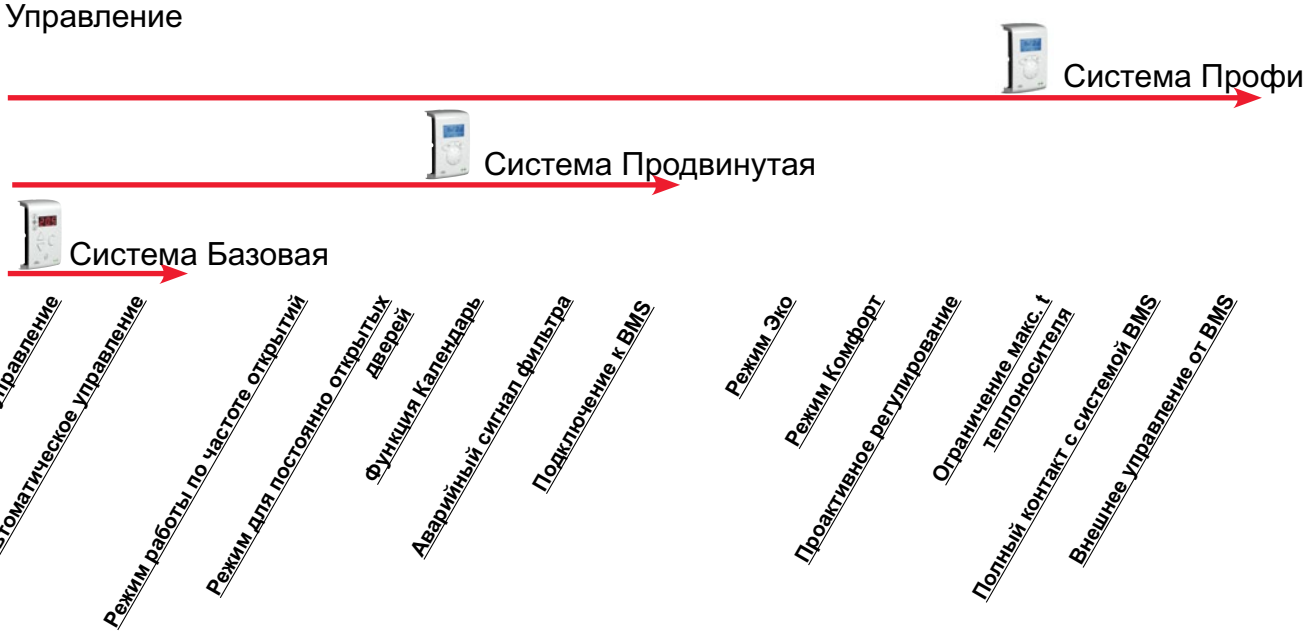


Данный вид завес поставляется со встроенной управляющей платой Базовая и температурным сенсором. В зависимости от тех функций, которые требуются, вы можете выбрать любую из 3х версий исполнения: Базовая, Продвинутая или Профи. Подробную информацию о системе управление SIRe можно найти в разделе "Приборы управления и принадлежности".

| Модель | Описание |
|---|---|
| **SIReB** | Система управления SIRe Базовая |
| **SIReAC** | Система управления SIRe Придвинутая |
| **SIReAA** | Система управления SIRe Профи |

## Регулировка расхода воды

Применяется с системами SIRe в версиях Базовая и Продвинутая.

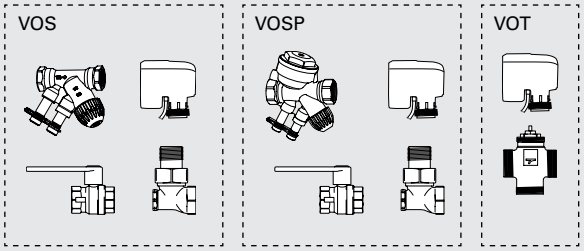


Применяется с системами SIRe Профи.

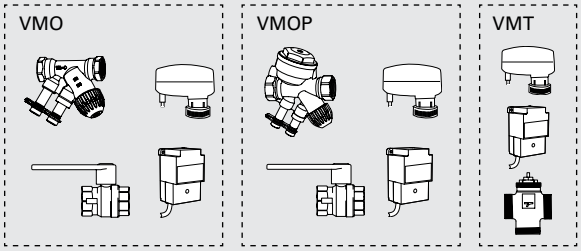


Комплекты клапанов VOS(P), VOT, VMO(P) или VMT используются для регулировки расхода, подробную информацию можно найти в разделе "Приборы управления".

| Модель | Описание |
|---|---|
| **VOS15LF** | Комплект клапанов on/off, Низкий расход, DN15 |
| **VOS15NF** | Комплект клапанов on/off, DN15 |
| **VOS20** | Комплект клапанов on/off, DN20 |
| **VOS25** | Комплект клапанов on/off, DN25 |
| **VOSP15LF** | Комплект клапанов on/off с функцией постоянного расхода, Низкий расход , DN15 |
| **VOSP15NF** | Комплект клапанов on/off с функцией постоянного расхода, DN15 |
| **VOSP20** | Комплект клапанов on/off с функцией постоянного расхода, DN20 |
| **VOSP25** | Комплект клапанов on/off с функцией постоянного расхода, DN25 |
| **VOT15** | Трехходовой клапан с приводом on/off, DN15 |
| **VOT20** | Трехходовой клапан с приводом on/off, DN20 |
| **VOT25** | Трехходовой клапан с приводом on/off, DN25 |

| Модель | Описание |
|---|---|
| **VMO15LF** | Комплект клапанов пропорционального регулирования, Низкий расход , DN15 |
| **VMO15NF** | Комплект клапанов пропорционального регулирования, DN15 |
| **VMO20** | Комплект клапанов пропорционального регулирования, DN20 |
| **VMO25** | Комплект клапанов пропорционального регулирования, DN25 |
| **VMOP15LF** | Комплект клапанов пропорц. регулирования с функц. пост. расхода, Низкий расход, DN15 |
| **VMOP15NF** | Комплект клапанов пропорц. регулирования с функц. пост. расхода, DN15 |
| **VMOP20** | Комплект клапанов пропорц. регулирования с функц. пост. расхода, DN20 |
| **VMOP25** | Комплект клапанов пропорц. регулирования с функц. пост. расхода, DN25 |
| **VMT15** | Трехходовой клапан с пропорциональным приводом, DN15 |
| **VMT20** | Трехходовой клапан с пропорциональным приводом, DN20 |
| **VMT25** | Трехходовой клапан с пропорциональным приводом, DN25 |

# Таблицы мощности для завес с подводом воды

ACCS WH Горизонтальная установка

| | | | Температура воды на входе: 110 °C<br>Температура в помещении: +18 °C<br>Температура воздуха на выходе: +35 °C*1 | | | | Температура воды: 110/80 °C<br>Температура в помещении: +18 °C | | | |
|---|---|---|---|---|---|---|---|---|---|---|
| **Модель** | **Положение венти-лятора** | **Расход воздуха [м³/час]** | **Выходная мощность [кВт]** | **Темп. возвр. воды [°C]** | **Расход воды [л/сек]** | **Падение давления [кПа]** | **Выходная мощность [кВт]*2** | **t воздуха на выходе [°C]** | **Расход воды [л/сек]** | **Падение давления [кПа]** |
| **ACCS10WH** | max | 1900 | 10,9 | 45,7 | 0,04 | 2,0 | 16,6 | 43,9 | 0,14 | 15,9 |
| | min | 950 | 5,4 | 32,7 | 0,02 | 0,5 | 11,1 | 52,7 | 0,09 | 7,7 |
| **ACCS15WH** | max | 2600 | 14,9 | 48,0 | 0,06 | 0,8 | 22,6 | 43,9 | 0,19 | 5,7 |
| | min | 1350 | 7,7 | 39,8 | 0,03 | 0,2 | 15,5 | 52,0 | 0,13 | 2,9 |
| **ACCS20WH** | max | 3800 | 21,7 | 45,7 | 0,08 | 1,9 | 33,3 | 44,0 | 0,28 | 14,9 |
| | min | 1980 | 11,3 | 33,0 | 0,04 | 0,4 | 22,8 | 52,2 | 0,19 | 7,5 |
| **ACCS25WH** | max | 4500 | 25,8 | 45,0 | 0,10 | 1,1 | 40,6 | 44,8 | 0,33 | 9,9 |
| | min | 2340 | 13,4 | 36,0 | 0,04 | 0,4 | 27,6 | 53,0 | 0,23 | 4,9 |
| **ACCS30WH** | max | 5100 | 29,2 | 36,2 | 0,10 | 1,6 | 52,5 | 48,6 | 0,43 | 21,3 |
| | min | 2660 | 15,2 | 29,4 | 0,05 | 0,4 | 35,2 | 57,3 | 0,29 | 10,3 |

| | | | Температура воды на входе: 90 °C<br>Температура в помещении: +18 °C<br>Температура воздуха на выходе: +35 °C*1 | | | | Температура воды: 90/70 °C<br>Температура в помещении: +18 °C | | | |
|---|---|---|---|---|---|---|---|---|---|---|
| **Модель** | **Положение венти-лятора** | **Расход воздуха [м³/час]** | **Выходная мощность [кВт]** | **Темп. возвр. воды [°C]** | **Расход воды [л/сек]** | **Падение давления [кПа]** | **Выходная мощность [кВт]*2** | **t воздуха на выходе [°C]** | **Расход воды [л/сек]** | **Падение давления [кПа]** |
| **ACCS10WH** | max | 1900 | 10,9 | 53,5 | 0,07 | 5,6 | 13,4 | 39,0 | 0,16 | 23,2 |
| | min | 950 | 5,4 | 37,3 | 0,02 | 0,9 | 8,9 | 45,9 | 0,11 | 11,2 |
| **ACCS15WH** | max | 2600 | 14,9 | 54,7 | 0,10 | 2,1 | 18,3 | 38,9 | 0,22 | 8,3 |
| | min | 1350 | 7,7 | 40,7 | 0,04 | 0,4 | 12,5 | 45,5 | 0,15 | 4,2 |
| **ACCS20WH** | max | 3800 | 21,7 | 53,4 | 0,14 | 5,1 | 26,9 | 39,0 | 0,33 | 21,6 |
| | min | 1980 | 11,3 | 38,0 | 0,05 | 0,9 | 18,4 | 45,6 | 0,23 | 10,9 |
| **ACCS25WH** | max | 4500 | 25,8 | 52,0 | 0,17 | 4,1 | 32,9 | 39,7 | 0,41 | 21,0 |
| | min | 2340 | 13,4 | 37,6 | 0,06 | 0,7 | 22,2 | 46,3 | 0,27 | 10,1 |
| **ACCS30WH** | max | 5100 | 29,2 | 43,0 | 0,15 | 3,5 | 42,5 | 42,8 | 0,52 | 31,1 |
| | min | 2660 | 15,2 | 31,7 | 0,06 | 0,8 | 28,4 | 49,7 | 0,35 | 15 |

| | | | Температура воды на входе: 80 °C<br>Температура в помещении: +18 °C<br>Температура воздуха на выходе: +35 °C*1 | | | | Температура воды: 80/60 °C<br>Температура в помещении: +18 °C | | | |
|---|---|---|---|---|---|---|---|---|---|---|
| **Модель** | **Положение венти-лятора** | **Расход воздуха [м³/час]** | **Выходная мощность [кВт]** | **Темп. возвр. воды [°C]** | **Расход воды [л/сек]** | **Падение давления [кПа]** | **Выходная мощность [кВт]*2** | **t воздуха на выходе [°C]** | **Расход воды [л/сек]** | **Падение давления [кПа]** |
| **ACCS10WH** | max | 1900 | 10,9 | 58,8 | 0,13 | 14,8 | 11,1 | 35,4 | 0,14 | 16,9 |
| | min | 950 | 5,4 | 41 | 0,03 | 1,5 | 7,4 | 41,2 | 0,09 | 8,2 |
| **ACCS15WH** | max | 2600 | 14,9 | 59,0 | 0,17 | 5,4 | 15,1 | 35,3 | 0,18 | 6,0 |
| | min | 1350 | 7,7 | 43,0 | 0,05 | 0,6 | 10,3 | 40,7 | 0,13 | 3,0 |
| **ACCS20WH** | max | 3800 | 21,7 | 58,2 | 0,24 | 12,9 | 22,3 | 35,4 | 0,27 | 15,7 |
| | min | 1980 | 11,3 | 41,8 | 0,07 | 1,6 | 15,3 | 40,9 | 0,19 | 8,0 |
| **ACCS25WH** | max | 4500 | 25,8 | 56,5 | 0,27 | 7,1 | 27,1 | 35,9 | 0,33 | 10,4 |
| | min | 2340 | 13,4 | 41,2 | 0,08 | 0,9 | 18,5 | 41,4 | 0,23 | 5,2 |
| **ACCS30WH** | max | 5100 | 29,2 | 47,5 | 0,22 | 6,9 | 35,2 | 38,5 | 0,43 | 22,5 |
| | min | 2660 | 15,2 | 35 | 0,08 | 1,3 | 23,5 | 44,3 | 0,29 | 10,9 |

| | | | Температура воды на входе: 82 °C<br>Температура в помещении: +18 °C<br>Температура воздуха на выходе: +35 °C*1 | | | | Температура воды: 82/71 °C<br>Температура в помещении: +18 °C | | | |
|---|---|---|---|---|---|---|---|---|---|---|
| **Модель** | **Положение венти-лятора** | **Расход воздуха [м³/час]** | **Выходная мощность [кВт]** | **Темп. возвр. воды [°C]** | **Расход воды [л/сек]** | **Падение давления [кПа]** | **Выходная мощность [кВт]*2** | **t воздуха на выходе [°C]** | **Расход воды [л/сек]** | **Падение давления [кПа]** |
| **ACCS10WH** | max | 1900 | 10,9 | 57,4 | 0,11 | 11,3 | 12,9 | 38,2 | 0,29 | 64,1 |
| | min | 950 | 5,4 | 40,0 | 0,03 | 1,3 | 8,5 | 44,7 | 0,19 | 30,4 |
| **ACCS15WH** | max | 2600 | 14,9 | 58,0 | 0,15 | 4,2 | 17,7 | 38,3 | 0,39 | 23,3 |
| | min | 1350 | 7,7 | 42,6 | 0,05 | 0,6 | 12,0 | 44,3 | 0,27 | 11,4 |
| **ACCS20WH** | max | 3800 | 21,7 | 57,0 | 0,21 | 10,1 | 25,9 | 38,2 | 0,58 | 60,0 |
| | min | 1980 | 11,3 | 41,0 | 0,07 | 1,4 | 17,6 | 44,4 | 0,39 | 29,8 |
| **ACCS25WH** | max | 4500 | 25,8 | 55,5 | 0,24 | 8,0 | 31,7 | 38,9 | 0,71 | 40,9 |
| | min | 2340 | 13,4 | 40,5 | 0,08 | 1,1 | 21,4 | 45,1 | 0,48 | 28,7 |
| **ACCS30WH** | max | 5100 | 29,2 | 46,4 | 0,20 | 5,8 | 40,5 | 41,6 | 0,89 | 85,4 |
| | min | 2660 | 15,2 | 34,0 | 0,08 | 1,1 | 26,9 | 48,0 | 0,60 | 40,4 |

*1) Рекомендуемая температура воздуха на выходе для оптимальной мощности и комфорта.

*2) Тепловая мощность при заданных параметрах температуры воды на входе и выходе.

# Таблицы мощности для завес с подводом воды

## ACCS WH

### Вертикальная установка

| | | | Температура воды на входе: 110 °C<br>Температура в помещении: +18 °C<br>Температура воздуха на выходе: +35 °C*1 | | | | Температура воды: 110/80 °C<br>Температура в помещении: +18 °C | | | |
|---|---|---|---|---|---|---|---|---|---|---|
| **Модель** | **Положение венти-лятора** | **Расход воздуха [м³/час]** | **Выходная мощность [кВт]** | **Темп. возвр. воды [°C]** | **Расход воды [л/сек]** | **Падение давления [кПа]** | **Выходная мощность [кВт]*2** | **t воздуха на выходе [°C]** | **Расход воды [л/сек]** | **Падение давления [кПа]** |
| **ACCS20WH** | max | 3800 | 21,9 | 32,4 | 0,07 | 1,5 | 45,7 | 53,7 | 0,38 | 33,8 |
| | min | 1980 | 11,4 | 26,1 | 0,03 | 0,4 | 30,3 | 63,5 | 0,25 | 16,2 |
| **ACCS25WH** | max | 4500 | 26,0 | 34,9 | 0,09 | 2,2 | 50,6 | 51,4 | 0,42 | 40,6 |
| | min | 2340 | 13,5 | 27,3 | 0,04 | 0,6 | 33,8 | 60,8 | 0,28 | 19,6 |
| **ACCS30WH** | max | 5100 | 29,4 | 23,6 | 0,08 | 1,2 | 77,9 | 63,4 | 0,64 | 54,5 |
| | min | 2660 | 15,4 | 20,6 | 0,04 | 0,4 | 49,6 | 73,5 | 0,41 | 24,3 |

| | | | Температура воды на входе: 90 °C<br>Температура в помещении: +18 °C<br>Температура воздуха на выходе: +35 °C*1 | | | | Water temperature: 90/70 °C<br>Температура в помещении: +18 °C | | | |
|---|---|---|---|---|---|---|---|---|---|---|
| **Модель** | **Положение венти-лятора** | **Расход воздуха [м³/час]** | **Выходная мощность [кВт]** | **Темп. возвр. воды [°C]** | **Расход воды [л/сек]** | **Падение давления [кПа]** | **Выходная мощность [кВт]*2** | **t воздуха на выходе [°C]** | **Расход воды [л/сек]** | **Падение давления [кПа]** |
| **ACCS20WH** | max | 3800 | 21,9 | 37,6 | 0,10 | 3,1 | 36,6 | 46,3 | 0,45 | 52,3 |
| | min | 1980 | 11,4 | 29,6 | 0,05 | 0,7 | 24,3 | 54,1 | 0,30 | 23,5 |
| **ACCS25WH** | max | 4500 | 26,0 | 40,7 | 0,13 | 4,8 | 40,4 | 44,4 | 0,49 | 63,5 |
| | min | 2340 | 13,5 | 31,2 | 0,06 | 1,0 | 27,1 | 52,1 | 0,33 | 29,1 |
| **ACCS30WH** | max | 5100 | 29,4 | 27,0 | 0,11 | 2,3 | 62,3 | 53,9 | 0,76 | 82,3 |
| | min | 2660 | 15,4 | 22,5 | 0,06 | 0,6 | 40,6 | 62,9 | 0,50 | 35,6 |

| | | | Температура воды на входе: 80 °C<br>Температура в помещении: +18 °C<br>Температура воздуха на выходе: +35 °C*1 | | | | Температура воды: 80/60 °C<br>Температура в помещении: +18 °C | | | |
|---|---|---|---|---|---|---|---|---|---|---|
| **Модель** | **Положение венти-лятора** | **Расход воздуха [м³/час]** | **Выходная мощность [кВт]** | **Темп. возвр. воды [°C]** | **Расход воды [л/сек]** | **Падение давления [кПа]** | **Выходная мощность [кВт]*2** | **t воздуха на выходе [°C]** | **Расход воды [л/сек]** | **Падение давления [кПа]** |
| **ACCS20WH** | max | 3800 | 21,9 | 41,1 | 0,14 | 5,5 | 30,3 | 41,5 | 0,37 | 36,3 |
| | min | 1980 | 11,4 | 32,0 | 0,06 | 1,1 | 20,1 | 47,9 | 0,25 | 16,4 |
| **ACCS25WH** | max | 4500 | 26,0 | 44,4 | 0,18 | 9,0 | 33,4 | 39,9 | 0,41 | 44,1 |
| | min | 2340 | 13,5 | 33,8 | 0,07 | 1,6 | 22,4 | 46,2 | 0,27 | 20,3 |
| **ACCS30WH** | max | 5100 | 29,4 | 29,5 | 0,14 | 3,4 | 51,9 | 48,0 | 0,63 | 57,8 |
| | min | 2660 | 15,4 | 23,8 | 0,07 | 1,2 | 33,9 | 55,5 | 0,41 | 25,3 |

| | | | Температура воды на входе: 82 °C<br>Температура в помещении: +18 °C<br>Температура воздуха на выходе: +35 °C*1 | | | | Температура воды: 82/71 °C<br>Температура в помещении: +18 °C | | | |
|---|---|---|---|---|---|---|---|---|---|---|
| **Модель** | **Положение венти-лятора** | **Расход воздуха [м³/час]** | **Выходная мощность [кВт]** | **Темп. возвр. воды [°C]** | **Расход воды [л/сек]** | **Падение давления [кПа]** | **Выходная мощность [кВт]*2** | **t воздуха на выходе [°C]** | **Расход воды [л/сек]** | **Падение давления [кПа]** |
| **ACCS20WH** | max | 3800 | 21,9 | 40,3 | 0,13 | 4,8 | 35,1 | 45,2 | 0,78 | 156,4 |
| | min | 1980 | 11,4 | 31,5 | 0,06 | 1,0 | 23,3 | 52,6 | 0,52 | 69,7 |
| **ACCS25WH** | max | 4500 | 26,0 | 43,3 | 0,16 | 7,8 | 38,8 | 43,4 | 0,86 | 190,3 |
| | min | 2340 | 13,5 | 33,3 | 0,07 | 1,5 | 26,0 | 50,7 | 0,58 | 86,4 |
| **ACCS30WH** | max | 5100 | 29,4 | 29,0 | 0,13 | 3,1 | 58,9 | 52,0 | 1,31 | 239,4 |
| | min | 2660 | 15,4 | 23,7 | 0,06 | 0,8 | 38,1 | 60,2 | 0,85 | 101,6 |

*1) Рекомендуемая температура воздуха на выходе для оптимальной мощности и комфорта.

*2) Тепловая мощность при заданных параметрах температуры воды на входе и выходе.

# Таблицы мощности для завес с подводом воды

## ACCS WL

### Горизонтальная установка

| | | | Температура воды на входе: 80 °C<br>Температура в помещении: +18 °C<br>Температура воздуха на выходе: +35 °C*1 | | | | Температура воды: 80/60 °C<br>Температура в помещении: +18 °C | | | |
|---|---|---|---|---|---|---|---|---|---|---|
| **Модель** | **Положение венти-лятора** | **Расход воздуха [м³/час]** | **Выходная мощность [кВт]** | **Темп. возвр. воды [°C]** | **Расход воды [л/сек]** | **Падение давления [кПа]** | **Выходная мощность [кВт]*2** | **t воздуха на выходе [°C]** | **Расход воды [л/сек]** | **Падение давления [кПа]** |
| **ACCS10WL** | max | 1900 | 10,9 | 39,0 | 0,06 | 5,4 | 15,4 | 42,1 | 0,19 | 35,0 |
| | min | 950 | 5,4 | 29,0 | 0,03 | 1,1 | 9,9 | 49,0 | 0,12 | 15,9 |
| **ACCS15WL** | max | 2600 | 14,9 | 27,5 | 0,07 | 2,1 | 27,9 | 49,9 | 0,34 | 33,3 |
| | min | 1350 | 7,8 | 25,3 | 0,03 | 0,7 | 17,7 | 57,0 | 0,22 | 14,9 |
| **ACCS20WL** | max | 3800 | 21,8 | 29,5 | 0,11 | 1,8 | 39,7 | 49,0 | 0,48 | 24,7 |
| | min | 1980 | 11,3 | 27,1 | 0,05 | 0,5 | 25,3 | 56,0 | 0,31 | 11,1 |
| **ACCS25WL** | max | 4500 | 25,9 | 27,5 | 0,12 | 2,8 | 48,8 | 50,2 | 0,60 | 44,4 |
| | min | 2340 | 13,4 | 24,2 | 0,06 | 0,8 | 31,0 | 57,4 | 0,38 | 19,8 |
| **ACCS30WL** | max | 5100 | 29,2 | 25,9 | 0,13 | 3,9 | 57,1 | 51,2 | 0,70 | 70,2 |
| | min | 2660 | 15,3 | 22,5 | 0,06 | 1,2 | 36,2 | 58,4 | 0,44 | 31,2 |

| | | | Температура воды на входе:70 °C<br>Температура в помещении: +18 °C<br>Температура воздуха на выходе: +35 °C*1 | | | | Температура воды: 70/50 °C<br>Температура в помещении: +18 °C | | | |
|---|---|---|---|---|---|---|---|---|---|---|
| **Модель** | **Положение венти-лятора** | **Расход воздуха [м³/час]** | **Выходная мощность [кВт]** | **Темп. возвр. воды [°C]** | **Расход воды [л/сек]** | **Падение давления [кПа]** | **Выходная мощность [кВт]*2** | **t воздуха на выходе [°C]** | **Расход воды [л/сек]** | **Падение давления [кПа]** |
| **ACCS10WL** | max | 1900 | 10,9 | 43,5 | 0,36 | 11,8 | 12,3 | 37,2 | 0,15 | 23,8 |
| | min | 950 | 5,4 | 32,0 | 0,12 | 1,9 | 8,0 | 42,9 | 0,10 | 11,1 |
| **ACCS15WL** | max | 2600 | 14,9 | 30,5 | 0,33 | 3,5 | 22,5 | 43,7 | 0,28 | 23,3 |
| | min | 1350 | 7,7 | 26,0 | 0,15 | 1,0 | 14,2 | 49,3 | 0,17 | 10,4 |
| **ACCS20WL** | max | 3800 | 21,7 | 32,5 | 0,51 | 3,0 | 31,8 | 42,8 | 0,39 | 17,0 |
| | min | 1980 | 11,4 | 27,7 | 0,23 | 0,8 | 20,3 | 48,4 | 0,25 | 7,7 |
| **ACCS25WL** | max | 4500 | 25,9 | 30,5 | 0,57 | 4,6 | 39,4 | 44,0 | 0,48 | 31,1 |
| | min | 2340 | 13,4 | 25,1 | 0,26 | 1,2 | 24,9 | 49,6 | 0,30 | 13,8 |
| **ACCS30WL** | max | 5100 | 29,2 | 28,7 | 0,62 | 6,3 | 45,9 | 44,7 | 0,56 | 48,7 |
| | min | 2660 | 15,3 | 23,6 | 0,29 | 1,7 | 29,2 | 50,6 | 0,36 | 21,8 |

| | | | Температура воды на входе: 60 °C<br>Температура в помещении: +18 °C<br>Температура воздуха на выходе: +35 °C*1 | | | | Температура воды: 60/40 °C<br>Температура в помещении: +18 °C | | | |
|---|---|---|---|---|---|---|---|---|---|---|
| **Модель** | **Положение венти-лятора** | **Расход воздуха [м³/час]** | **Выходная мощность [кВт]** | **Темп. возвр. воды [°C]** | **Расход воды [л/сек]** | **Падение давления [кПа]** | **Выходная мощность [кВт]*2** | **t воздуха на выходе [°C]** | **Расход воды [л/сек]** | **Падение давления [кПа]** |
| **ACCS10WL** | max | 1900 | 10,9 | 49,0 | 0,24 | 56,9 | 9,0 | 32,1 | 0,11 | 14,3 |
| | min | 950 | 5,4 | 36,5 | 0,06 | 4,5 | 5,9 | 36,4 | 0,07 | 6,7 |
| **ACCS15WL** | max | 2600 | 14,9 | 35,0 | 0,14 | 8,0 | 16,8 | 37,2 | 0,20 | 14,3 |
| | min | 1350 | 7,7 | 27,5 | 0,06 | 1,6 | 10,7 | 41,6 | 0,13 | 6,5 |
| **ACCS20WL** | max | 3800 | 21,7 | 37,0 | 0,23 | 7,2 | 23,5 | 36,3 | 0,28 | 10,3 |
| | min | 1980 | 11,4 | 29,2 | 0,09 | 1,4 | 15,1 | 40,6 | 0,18 | 4,7 |
| **ACCS25WL** | max | 4500 | 25,9 | 34,5 | 0,24 | 9,9 | 29,3 | 37,3 | 0,36 | 18,9 |
| | min | 2340 | 13,4 | 27,5 | 0,10 | 2,1 | 18,7 | 41,8 | 0,23 | 8,6 |
| **ACCS30WL** | max | 5100 | 29,2 | 32,8 | 0,26 | 13,3 | 34,6 | 38,2 | 0,42 | 30,5 |
| | min | 2660 | 15,3 | 26,3 | 0,11 | 3,0 | 22,0 | 42,6 | 0,27 | 13,7 |

*1) Рекомендуемая температура воздуха на выходе для оптимальной мощности и комфорта.

*2) Тепловая мощность при заданных параметрах температуры воды на входе и выходе.

# Таблицы мощности для завес с подводом воды

## ACCS WL

### Горизонтальная установка

| | | | Температура воды на входе: 55 °C<br>Температура в помещении: +18 °C<br>Температура воздуха на выходе: +35 °C*1 | | | | Температура воды: 55/35 °C<br>Температура в помещении: +18 °C | | | |
|---|---|---|---|---|---|---|---|---|---|---|
| **Модель** | **Положение венти-лятора** | **Расход воздуха [м³/час]** | **Выходная мощность [кВт]** | **Темп. возвр. воды [°C]** | **Расход воды [л/сек]** | **Падение давления [кПа]** | **Выходная мощность [кВт]*2** | **t воздуха на выходе [°C]** | **Расход воды [л/сек]** | **Падение давления [кПа]** |
| **ACCS10WL** | max | 1900 | - | - | 0,17 | - | 7,4 | 29,6 | 0,09 | 10,3 |
| | min | 950 | 5,5 | 39,5 | 0,09 | 9,3 | 4,9 | 33,2 | 0,06 | 4,9 |
| **ACCS15WL** | max | 2600 | 15,0 | 38,0 | 0,21 | 15,8 | 13,9 | 33,8 | 0,17 | 10,5 |
| | min | 1350 | 7,8 | 30,0 | 0,08 | 2,6 | 8,9 | 37,5 | 0,11 | 4,8 |
| **ACCS20WL** | max | 3800 | 21,7 | 39,5 | 0,34 | 14,2 | 19,4 | 33,1 | 0,23 | 7,5 |
| | min | 1980 | 11,35 | 31,4 | 0,12 | 2,2 | 12,5 | 36,7 | 0,15 | 3,5 |
| **ACCS25WL** | max | 4500 | 25,8 | 37,5 | 0,36 | 19,4 | 24,2 | 34,0 | 0,29 | 13,8 |
| | min | 2340 | 13,4 | 29,6 | 0,13 | 3,3 | 15,5 | 37,7 | 0,19 | 6,3 |
| **ACCS30WL** | max | 5100 | 29,3 | 35,8 | 0,37 | 24,7 | 28,7 | 34,7 | 0,35 | 22,3 |
| | min | 2660 | 15,3 | 28,5 | 0,14 | 4,6 | 18,4 | 38,5 | 0,22 | 10,2 |

– = при текущих температурах воды и воздуха, температура воздуха на выходе из прибора будет ниже, чем 35 °C.

### Вертикальная установка

| | | | Температура воды на входе: 80 °C<br>Температура в помещении: +18 °C<br>Температура воздуха на выходе: +35 °C*1 | | | | Температура воды: 80/60 °C<br>Температура в помещении: +18 °C | | | |
|---|---|---|---|---|---|---|---|---|---|---|
| **Модель** | **Положение венти-лятора** | **Расход воздуха [м³/час]** | **Выходная мощность [кВт]** | **Темп. возвр. воды [°C]** | **Расход воды [л/сек]** | **Падение давления [кПа]** | **Выходная мощность [кВт]*2** | **t воздуха на выходе [°C]** | **Расход воды [л/сек]** | **Падение давления [кПа]** |
| **ACCS20WL** | max | 3800 | 21,8 | 29,3 | 0,10 | 2,0 | 39,1 | 48,5 | 0,48 | 27,7 |
| | min | 1980 | 11,3 | 26,8 | 0,05 | 0,6 | 24,1 | 55,7 | 0,57 | 11,7 |
| **ACCS25WL** | max | 4500 | 25,8 | 31,5 | 0,13 | 2,9 | 43,4 | 46,7 | 0,53 | 33,4 |
| | min | 2340 | 13,4 | 26,3 | 0,06 | 0,8 | 27,9 | 53,4 | 0,34 | 15,2 |
| **ACCS30WL** | max | 5100 | 29,2 | 28,7 | 0,14 | 4,1 | 52,1 | 48,3 | 0,64 | 57,6 |
| | min | 2660 | 15,3 | 23,9 | 0,07 | 1,2 | 33,3 | 55,1 | 0,41 | 25,8 |

| | | | Температура воды на входе:70 °C<br>Температура в помещении: +18 °C<br>Температура воздуха на выходе: +35 °C*1 | | | | Температура воды: 70/50 °C<br>Температура в помещении: +18 °C | | | |
|---|---|---|---|---|---|---|---|---|---|---|
| **Модель** | **Положение венти-лятора** | **Расход воздуха [м³/час]** | **Выходная мощность [кВт]** | **Темп. возвр. воды [°C]** | **Расход воды [л/сек]** | **Падение давления [кПа]** | **Выходная мощность [кВт]*2** | **t воздуха на выходе [°C]** | **Расход воды [л/сек]** | **Падение давления [кПа]** |
| **ACCS20WL** | max | 3800 | 21,8 | 32,7 | 0,14 | 3,5 | 31,1 | 42,3 | 0,38 | 18,9 |
| | min | 1980 | 11,3 | 27,4 | 0,06 | 0,9 | 19,9 | 47,8 | 0,24 | 8,6 |
| **ACCS25WL** | max | 4500 | 25,8 | 35,1 | 0,18 | 5,2 | 34,7 | 40,9 | 0,42 | 23,0 |
| | min | 2340 | 13,4 | 27,7 | 0,08 | 1,2 | 22,3 | 46,3 | 0,27 | 10,5 |
| **ACCS30WL** | max | 5100 | 29,2 | 32,2 | 0,19 | 7,1 | 41,7 | 42,3 | 0,51 | 39,7 |
| | min | 2660 | 15,3 | 25,5 | 0,08 | 1,8 | 26,7 | 47,8 | 0,33 | 18 |

| | | | Температура воды на входе: 60 °C<br>Температура в помещении: +18 °C<br>Температура воздуха на выходе: +35 °C*1 | | | | Температура воды: 60/40 °C<br>Температура в помещении: +18 °C | | | |
|---|---|---|---|---|---|---|---|---|---|---|
| **Модель** | **Положение венти-лятора** | **Расход воздуха [м³/час]** | **Выходная мощность [кВт]** | **Темп. возвр. воды [°C]** | **Расход воды [л/сек]** | **Падение давления [кПа]** | **Выходная мощность [кВт]*2** | **t воздуха на выходе [°C]** | **Расход воды [л/сек]** | **Падение давления [кПа]** |
| **ACCS20WL** | max | 3800 | 21,8 | 37,2 | 0,23 | 8,3 | 23,1 | 36,1 | 0,28 | 11,6 |
| | min | 1980 | 11,3 | 29,2 | 0,09 | 1,6 | 14,9 | 40,3 | 0,18 | 5,3 |
| **ACCS25WL** | max | 4500 | 25,8 | 40,0 | 0,31 | 14,0 | 25,8 | 35,0 | 0,31 | 14,0 |
| | min | 2340 | 13,4 | 31,0 | 0,11 | 2,1 | 16,7 | 39,2 | 0,20 | 6,5 |
| **ACCS30WL** | max | 5100 | 29,2 | 37,0 | 0,31 | 17,1 | 31,1 | 36,1 | 0,38 | 24,4 |
| | min | 2660 | 15,3 | 28,9 | 0,12 | 3,3 | 20,0 | 40,4 | 0,24 | 11,2 |

*1) Рекомендуемая температура воздуха на выходе для оптимальной мощности и комфорта.

*2) Тепловая мощность при заданных параметрах температуры воды на входе и выходе.

# Электросхемы

## Схемы внутренней коммутации

### Модели с электронагревом

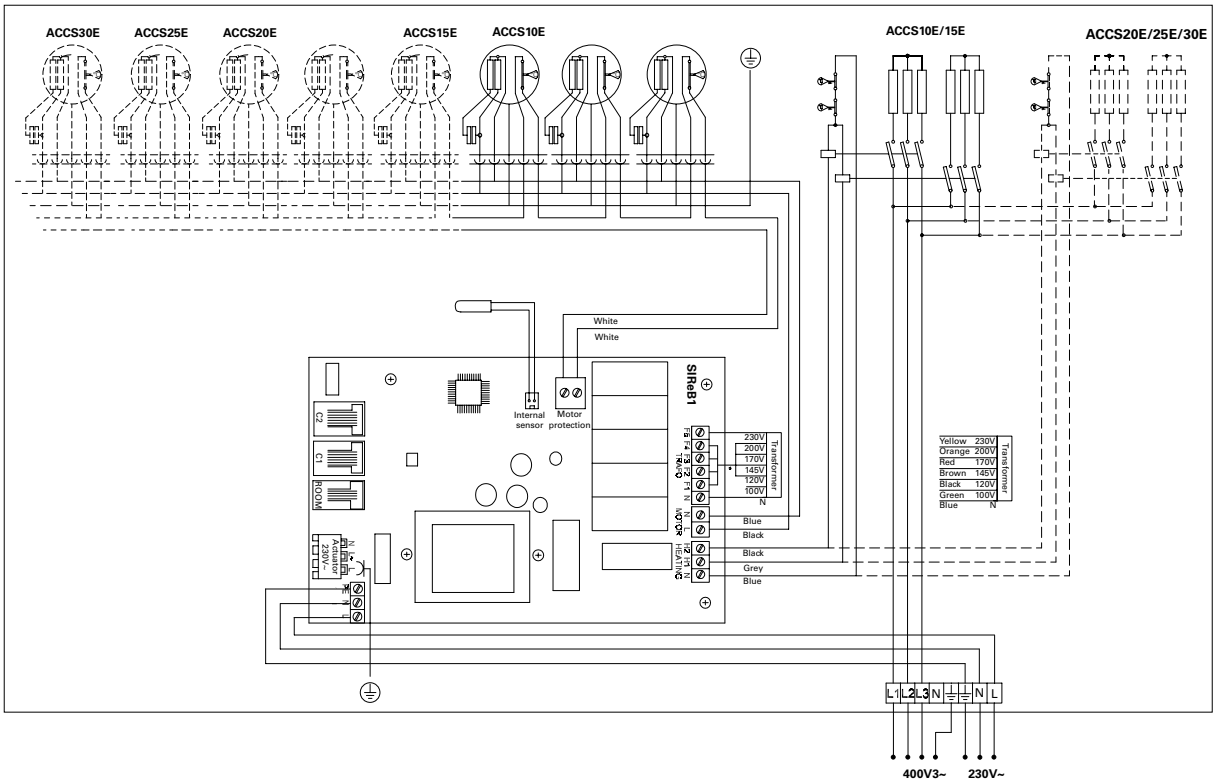

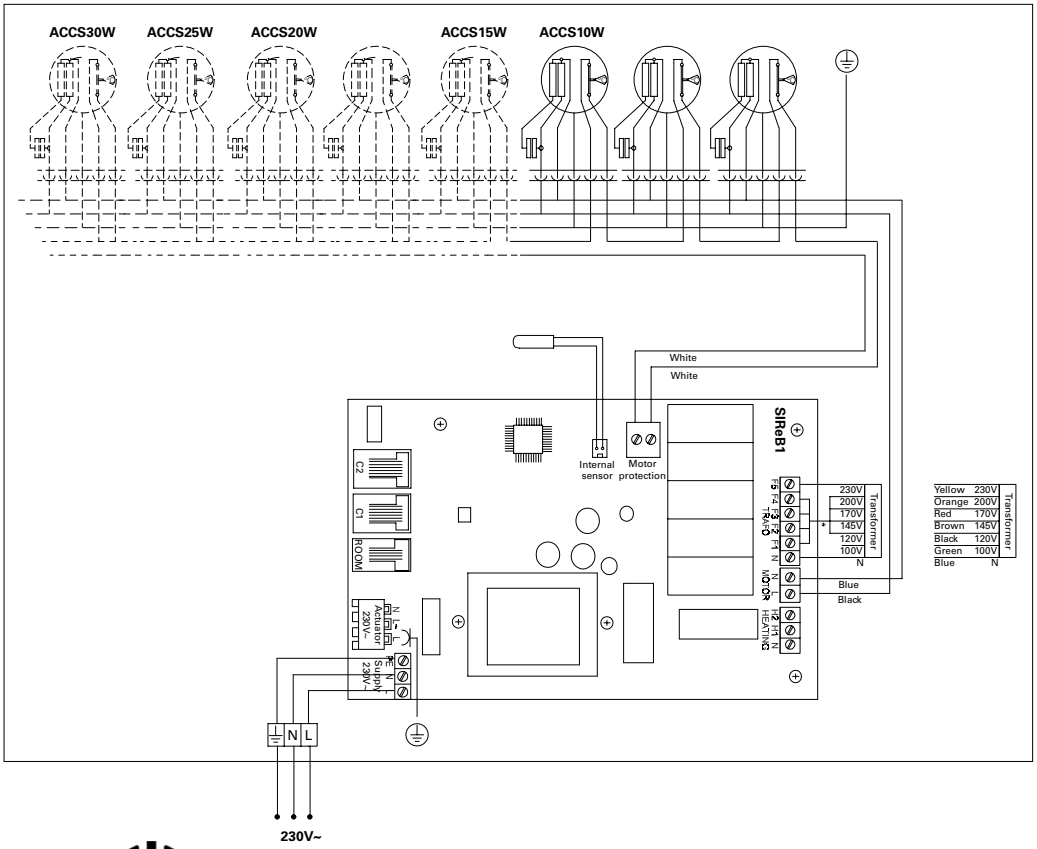
### Модели на горячей воде