Сплит-системы Cool+

LED-дисплей

Пульт управления LZ-KDP (в комплекте, доступен для кондиционеров, произведенных с 2015 года)

Сплит-система **Cool**+ является кондиционером класса «Эконом», в состав которого входят только самые необходимые элементы, опции и функции, обеспечивающие высокое качество и надежность оборудования. Компактные размеры, эстетичный дизайн в стиле Clasico и качественные материалы внутреннего блока делают кондиционер уместным в любом интерьере — от классического до ультрасовременного.

Внутреннее содержание **Cool**+ и его внешний вид представляют собой гармоничное целое.

Основные преимущества

Эстетичный дизайн в стиле Clasico. Позволяет удачно вписывать кондиционер в интерьер любого стиля.

Японский роторный компрессор. Гарантирует бесперебойную работу кондиционера в течение многих лет.

Энергоэффективность класса «А». Высокие показатели EER и COP практически для всех моделей **Cool**+.

Доступная цена. Cool+ — самый доступный по цене кондиционер в линейке бытовых сплит-систем LESSAR.

Низкотемпературные комплекты (опция). Позволяют **Cool**+ работать в режимах охлаждения при наружных температурах воздуха до –30 и до –43 °С.

Проекционный дисплей

Проекционный LED-дисплей является новинкой сезона 2015. При желании выключается простым нажатием кнопки LED на обновленном пульте Intellect.

Выгодное предложение

Являясь представителем доступного по цене класса кондиционеров, LESSAR **Cool**+ прекрасно подойдет тем, кто хотел бы решить задачу создания комфортного микроклимата при небольшом бюджете. Снижение стоимости оборудования оказалось возможным благодаря отказу от ряда второстепенных функций, не влияющих на работу в основных режимах, и крупносерийному производству кондиционеров этой серии.

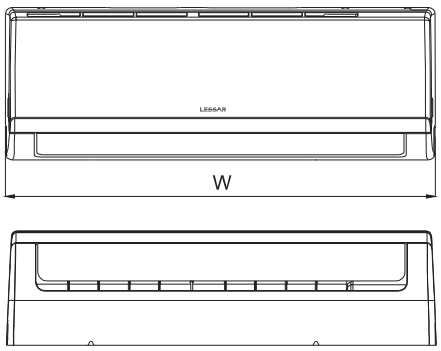

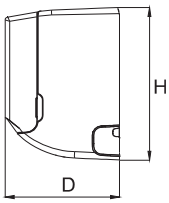

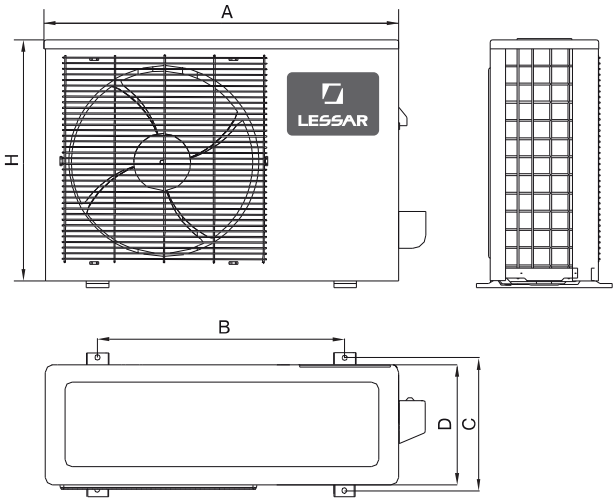

Модель (внутренний блок)	W, мм	D, мм	H, мм
LS-H07KKA2	715	188	250
LS-H09KKA2			
LS-H12KKA2	800	188	275
LS-H18KKA2	940	205	275
LS-H24KKA2	1045	235	315
LS-H28KKA2	1045	235	315

Модель (наружный блок)	A*, мм	H, мм	D, мм	B, мм	C, мм	W*, мм
LU-H07KKA2	700	540	240	458	250	757
LU-H09KKA2	700	540	240	458	250	757
LU-H12KKA2	780	540	250	549	276	843
LU-H18KKA2	460	590	285	530	290	823
LU-H24KKA2	845	700	320	560	335	908
LU-H28KKA2	845	700	320	560	335	908

* Размер A указан без учета защитного кожуха и вентилей. Размер W составляет размер наружного блока (A) плюс защитный кожух.

Технические характеристики

Сплит-система		LS-H07KKA2/ LU-H07KKA2	LS-H09KKA2/ LU-H09KKA2	LS-H12KKA2/ LU-H12KKA2	LS-H18KKA2/ LU-H18KKA2	LS-H24KKA2/ LU-H24KKA2	LS-H28KKA2/ LU-H28KKA2
Холодопроизводительность	BTU	7500	9000	12 000	18 000	24 000	28 000
	кВт	2,19	2,63	3,51	5,27	7,03	8,20
Теплопроизводительность	BTU	8000	9500	13 000	19 000	25 000	30 000
	кВт	2,34	2,78	3,80	5,56	7,32	8,79
EER (класс)		3,21 (A)	3,21 (A)	3,23 (A)	3,21 (A)	3,02 (B)	2,81 (C)
COP (класс)		3,66 (A)	3,62 (A)	3,63 (A)	3,62 (A)	3,42 (B)	3,21 (C)
Потребляемая мощность							
Охлаждение	кВт	0,685	0,820	1,09	1,64	2,33	2,92
Обогрев	кВт	0,640	0,77	1,05	1,54	2,14	2,73
Рабочий ток							
Охлаждение	А	3,2	3,8	4,8	7,6	10,8	12,4
Обогрев	А	3,0	3,6	4,5	7,1	9,9	11,5
Напряжение / Частота источника питания	ф / В / Гц	1 / 220 / 50					
Хладагент		R410A					
Количество хладагента	г	520	590	800	1 150	1 690	2 000
Объем рециркулируемого воздуха внутреннего блока	м³/ч	300 / 360 / 460	300 / 360 / 460	350 / 520 / 610	500 / 700 / 800	900 / 1 050 / 1 150	770 / 985 / 1 110
Внутренний блок							
Размеры (ш × г × в)	мм	715 × 188 × 250	715 × 188 × 250	800 × 188 × 275	940 × 205 × 275	1045 × 235 × 315	1045 × 235 × 315
Упаковка (ш × г × в)	мм	775 × 260 × 324	775 × 260 × 324	865 × 265 × 350	1015 × 265 × 350	1135 × 395 × 395	1135 × 395 × 395
Масса (нетто / брутто)	кг	6,5 / 8,5	6,5 / 8,5	8,0 / 10,0	10 / 12,5	12 / 15	13,1 / 16,3
Уровень шума мин. / макс.	дБ	30 / 33 / 40	29 / 33 / 41	29 / 36 / 42	33 / 40 / 45	41 / 45 / 48	40 / 45 / 50
Наружный блок							
Марка компрессора		GMCC					
Размеры (ш × г × в)	мм	700 × 240 × 540	700 × 240 × 540	780 × 250 × 540	760 × 285 × 590	845 × 320 × 700	845 × 320 × 700
Упаковка (ш × г × в)	мм	815 × 325 × 580	815 × 325 × 580	910 × 335 × 585	887 × 355 × 645	965 × 395 × 755	965 × 395 × 755
Масса (нетто / брутто)	кг	22 / 24	24 / 26,5	24 / 26	36,5 / 39	49 / 52	52,8 / 56,6
Максимальный уровень шума	дБ	55	55	56	60	58	63
Соединительные трубы							
Жидкостная линия	мм	6,35	6,35	6,35	6,35	9,53	9,53
Газовая линия	мм	9,53	9,53	12,7	12,7	15,88	15,88
Максимальная длина трубопровода	м	20	20	20	25	25	25
Максимальный перепад высот	м	8	8	8	10	10	10
Дозаправка хладагентом (свыше 5 метров)	г	20	20	20	20	40	40
Рекомендуемая площадь помещения	м²	10–15	12–18	16–23	24–35	32–47	37–54
Сечение кабеля питания	мм²	3 × 1,5				3 × 2,5	3 × 2,5
Сечение соединительного кабеля	мм²	5 × 1,5				4 × 2,5	3 × 2,5
Автомат токовой защиты	А	16	16	16	16	20	25
Допустимая темп. наружного воздуха							
Охлаждение	°C	от +18 до +43					
Обогрев	°C	от –7 до +24					

Класс энергетической эффективности определен в соответствии с приказом МинПромТорга РФ № 357 от 29.04.10.